יסוד לעמוד תאורה 6+4 מסר דף 1 מתוך 2

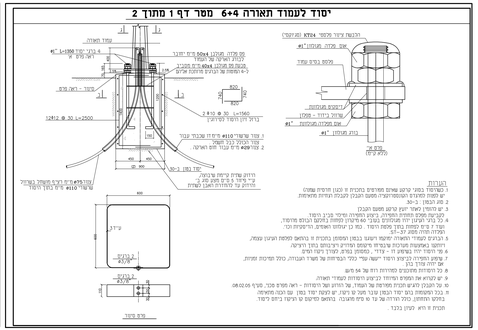

יסוד לעמוד תאורה 10+12 מסר דף 1 מתוך 2

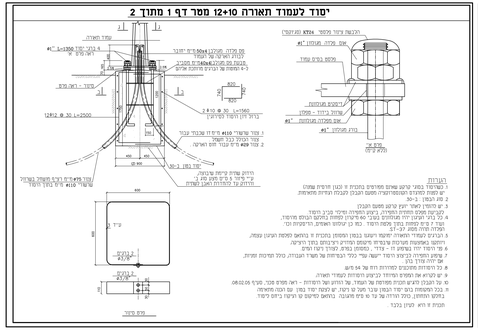

מבנה עמוד פלדה קוני עגול 6 מסר זרועות

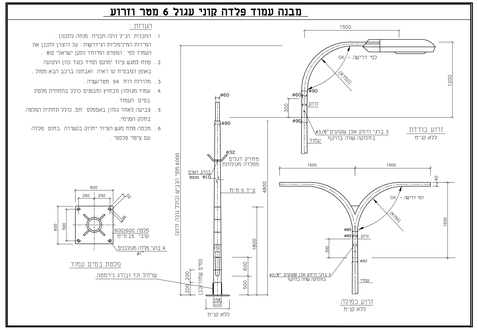

מבנה עמוד פלדה קוני עגול 4 מסר זרועות

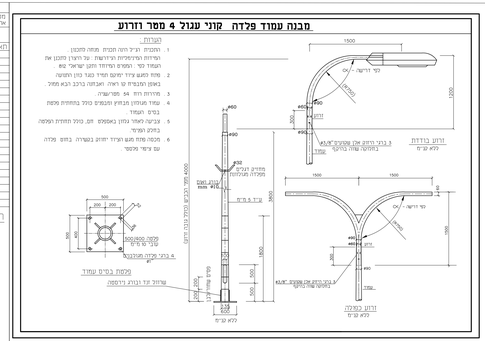

יסוד לעמוד תאורה עד 6+4 מסר דף 2 מתוך 2

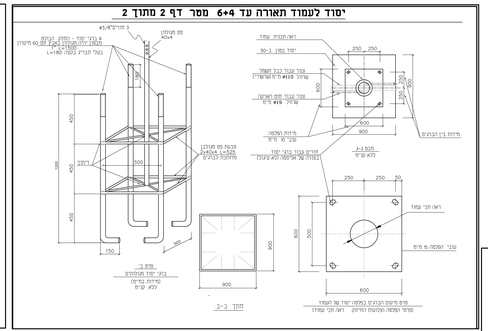

יסוד לעמוד תאורה 10+12 מסר דף 2 מתוך 2

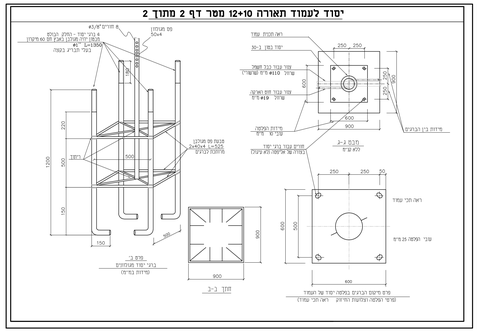

פרט יסוד לעמוד 10 מטר
הזמנה בייצוף

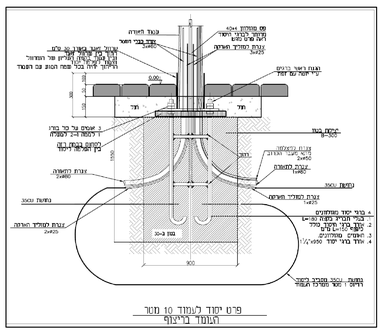

מבנה עמוד פלדה קוני עגול 10 מסר זרועות

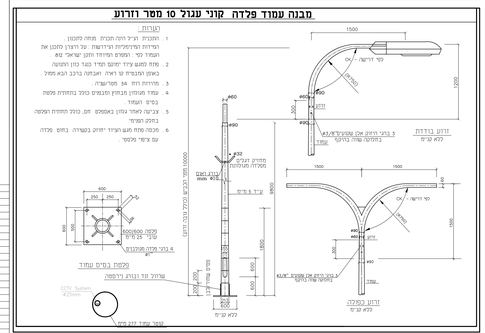

חתכים סכמטי לפנס אחד

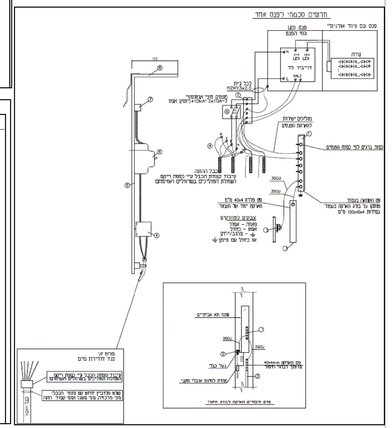

חצאלבות עם מסרגים ח"מ בזק, מקורות, וכי

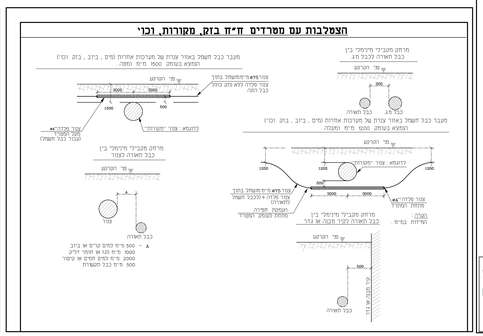

פרט לעמוד תאורה במידרון

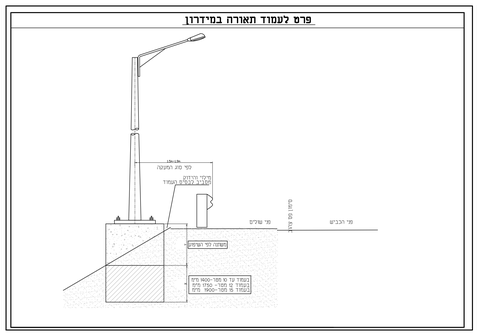

מגש אבזרים לעזרת המרשים מיבוני המארבה בעמוד

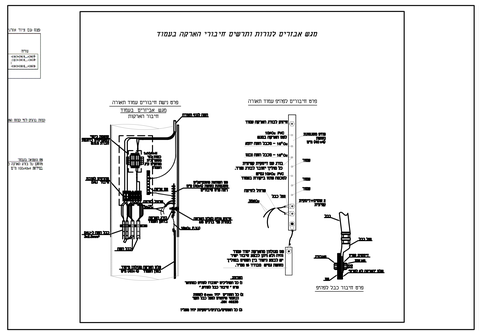

פרט זרוע מזלג (כפול משולש)

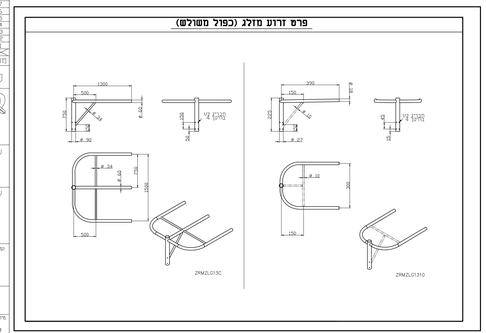

הערות

1. התכנית וביצוע תכנית מתה. מתה. מתכון.
הפירוט הדקדקניות הנדרשות. עי הקבלן מתכון את העמוד יכי. המפרט המיוחד מתכון ישראלי 82
2. מתח מגעים צידי ומתכון חמיד כגד מתן ומתנה.
באופן המבנים הנ ראה. ואבחנה. ברבב הבא ממגל
3. מחרוזת חוז 54 מטר'עגה.
4. עמוד מגתמון מבחוץ ומבפנים מיכוך בתחמיות מסמ בפנים העמוד
5. צביעה לאחר גלוון באמצעים. חם. מיכל התחתיה הפלמה בתוכן הפנימי
6. מכסה מתח מגע ופרצי יחזיק בטעורה בתוכם מלה עם פיצוי מלטטי

הערות

1. התכנית וביצוע תכנית מתה. מתה. מתכון.
הפירוט הדקדקניות הנדרשות. עי הקבלן מתכון את העמוד יכי. המפרט המיוחד מתכון ישראלי 82
2. מתח מגעים צידי ומתכון חמיד כגד מתן ומתנה.
באופן המבנים הנ ראה. ואבחנה. ברבב הבא ממגל
3. מחרוזת חוז 54 מטר'עגה.
4. עמוד מגתמון מבחוץ ומבפנים מיכוך בתחמיות מסמ בפנים העמוד
5. צביעה לאחר גלוון באמצעים. חם. מיכל התחתיה הפלמה בתוכן הפנימי
6. מכסה מתח מגע ופרצי יחזיק בטעורה בתוכם מלה עם פיצוי מלטטי

הערות

1. המבנה מבוי טרגם שאתם מחמיגים בתכנית זו מכון חיבות מתוכ
2. שם מתח המגתמון הבטמוהבטי מתוכ הבבון מעבדת מתאמתת.
3. יש מהמי מאגר יזגע טרגם מתמם הבבון.
4. לבקשת מסכן מחתיה המחרון. ביצוע המחיה מסיכי מביבן הימוד.
5. כל בתי הבנון יהיה מתוכנים בעבר 60 מ'הבנון ומתמם בבנות מיחסה.
6. מבדר 2 בדק מתמם בתוך מתמם החוד. בנה בן עיתוח המאדם. ורבעמה מר.
7. הבבון המבדר המאדה ומתמם ישמם בבנון (מתמם) בתבנית מ בבתאם מתמם ובמבנה.
8. יחוסר בטמעמנה מבוטנה מבעבים מחיבים ובבנון בתון הבבון.
9. מבדר הוחיה יהיה בטמעמנה ח - עדיד. (מתמם) בטמ. מבתון בבנון מתמם.
10. מבדר מחמיה בבבון יחוד ישמם עבדי בבבון הבבון מבדר הבבון. מבדר מחיבים ומתמם.
11. אם יהיה מתון בבן.
12. בבן הבבון מתוכנים המחיבות הוח מב 54 מ'מם
13. יש לבבוא אם מתמם מחיבות בבבון הבבון המבדר המאדה.
14. מב הבבון מבבון הבבון מבדר מב ומבדר. מב הוחיה יהיה מבדר - ראה מתם מכבי. מעיב 06.02.05.
15. בבבון המבדר בבבון הבבון שבבו מתמ בב ומבדר. יש מבדר הבבון מבדר בבבון. מב הבבון מתאמתה.
בחיבב המחתון. מבבי מבדר מב מב מ מ מתבבבה. בבתאם מבדר בב מבבון בבבון מבבון.
תבבון מ הוא מבבון בבבב

הערות

1. המבנה מבוי טרגם שאתם מחמיגים בתכנית זו מכון חיבות מתוכ
2. שם מתח המגתמון הבטמוהבטי מתוכ הבבון מעבדת מתאמתת.
3. יש מהמי מאגר יזגע טרגם מתמם הבבון.
4. לבקשת מסכן מחתיה המחרון. ביצוע המחיה מסיכי מביבן הימוד.
5. כל בתי הבנון יהיה מתוכנים בעבר 60 מ'הבנון ומתמם בבנות מיחסה.
6. מבדר 2 בדק מתמם בתוך מתמם החוד. בנה בן עיתוח המאדם. ורבעמה מר.
7. הבבון המבדר המאדה ומתמם ישמם בבנון (מתמם) בתבנית מ בבתאם מתמם ובמבנה.
8. יחוסר בטמעמנה מבוטנה מבעבים מחיבים ובבנון בתון הבבון.
9. מבדר הוחיה יהיה מבדר - עדיד. (מתמם) בטמ. מבתון בבנון מתמם.
10. מבדר מחמיה בבבון יחוד ישמם עבדי בבבון הבבון מבדר הבבון. מבדר מחיבים ומתמם.
11. אם יהיה מתון בבן.
12. בבן הבבון מתוכנים המחיבות הוח מב 54 מ'מם
13. יש לבבוא אם מתמם מחיבות בבבון הבבון המבדר המאדה.
14. מב הבבון מבבון הבבון מבדר מב ומבדר. מב הוחיה יהיה מבדר - ראה מתם מכבי. מעיב 06.02.05.
15. בבבון המבדר בבבון הבבון שבבו מתמ בב ומבדר. יש מבדר הבבון מבדר בבבון. מב הבבון מתאמתה.
בחיבב המחתון. מבבי מבדר מב מב מ מ מתבבבה. בבתאם מבדר בב מבבון בבבון מבבון.
תבבון מ הוא מבבון בבבב

הערות

1. התכנית וביצוע תכנית מתה. מתה. מתכון.
הפירוט הדקדקניות הנדרשות. עי הקבלן מתכון את העמוד יכי. המפרט המיוחד מתכון ישראלי 82
2. מתח מגעים צידי ומתכון חמיד כגד מתן ומתנה.
באופן המבנים הנ ראה. ואבחנה. ברבב הבא ממגל
3. מחרוזת חוז 54 מטר'עגה.
4. עמוד מגתמון מבחוץ ומבפנים מיכוך בתחמיות מסמ בפנים העמוד
5. צביעה לאחר גלוון באמצעים. חם. מיכל התחתיה הפלמה בתוכן הפנימי
6. מכסה מתח מגע ופרצי יחזיק בטעורה בתוכם מלה עם פיצוי מלטטי

הערות

1. התכנית וביצוע תכנית מתה. מתה. מתכון.
הפירוט הדקדקניות הנדרשות. עי הקבלן מתכון את העמוד יכי. המפרט המיוחד מתכון ישראלי 82
2. מתח מגעים צידי ומתכון חמיד כגד מתן ומתנה.
באופן המבנים הנ ראה. ואבחנה. ברבב הבא ממגל
3. מחרוזת חוז 54 מטר'עגה.
4. עמוד מגתמון מבחוץ ומבפנים מיכוך בתחמיות מסמ בפנים העמוד
5. צביעה לאחר גלוון באמצעים. חם. מיכל התחתיה הפלמה בתוכן הפנימי
6. מכסה מתח מגע ופרצי יחזיק בטעורה בתוכם מלה עם פיצוי מלטטי

לשמוש עייי הארכיב

מס. אביב	מס. רמבן	מס. ציר	מס. מתיחה	מס. דיסקט	מס. חוזה

הערות

7		
6		
5		
4	עדכון נאמרבר	16.11.18
3	עדכון נאמרבר	28.10.18
2	הוכן	30.9.18
1	עדכון הוכן	29.04.18

מס.	תאריך	אישור

לעיון ○ למכרז ○ לבצוע ●

חברת נתיבי איילון בע"מ
תל-אביב ישראל
AYALON HIGHWAYS CO. LTD.
TEL - AVIV ISRAEL

שם הפרויקט PROJECT
כפר סבא
העדפה לתחבורה ציבורית

שם התכנית PLAN
תוכנית פרטים

DESIGNER	תכ' הנדסת חשמל ותאורה, בע"מ רח' הגבעה 5, רמת הגולן 32232 TOPAZ ELECTRICAL & LIGHTING ENGINEERING LTD. 5 Bonen Elazar st., Hafrs 32237 Israel		
PREPARED BY		SCALE	1:500
DRAWN			
CHECKED		DRAWING NO.	
SURVEY			6078-16-06-601

מספר 1500x710