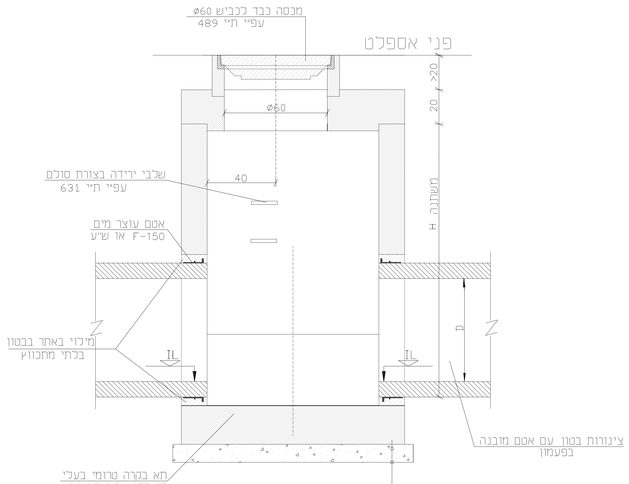

חתך א-א 1:20

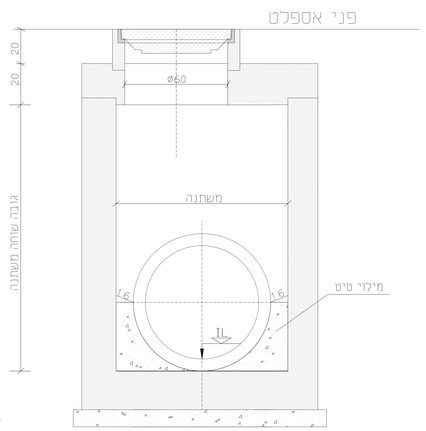

חתך ב-ב 1:20

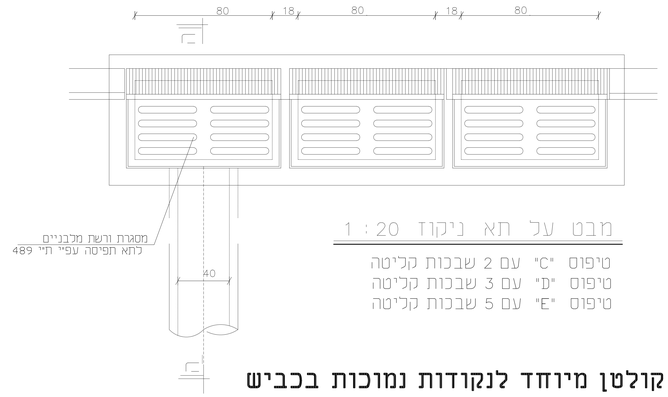

מבט על תא ניקוז 1:20

טיפוס "C" עם 2 שבכות קליטה
טיפוס "D" עם 3 שבכות קליטה
טיפוס "E" עם 5 שבכות קליטה

קולטן מיוחד לנקודות נמוכות בכביש

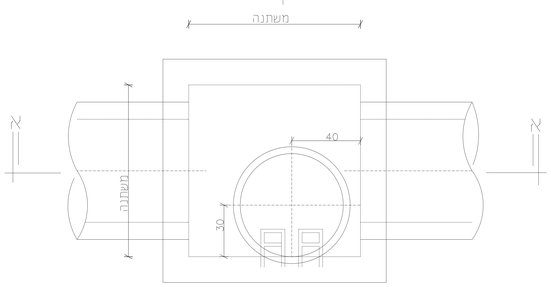

מבט על תא ביקורת 1:20
במידות משתנות

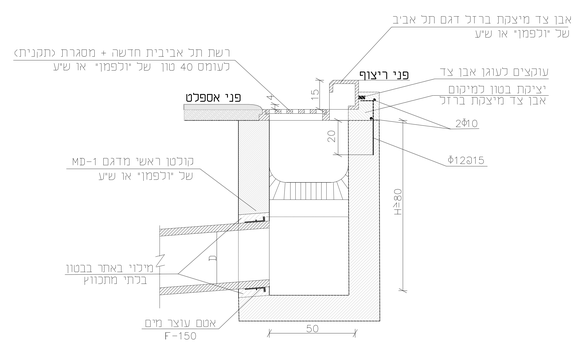

פרט להנחת צינורות ניקוז
1:10

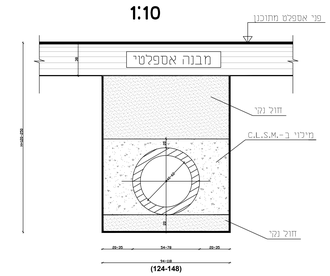

תא ניקוז משולב
1:20

חתך 1-1

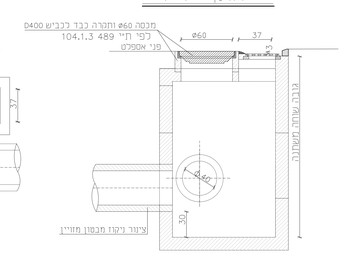

מתקן כניסה מתעלה לשוחת קליטה 100x120 (100x100)
תנוחה
קנ"מ 1:50

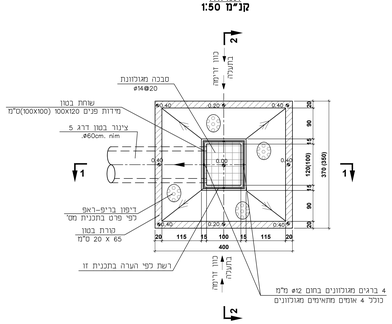

חתך 1-1
קנ"מ 1:50

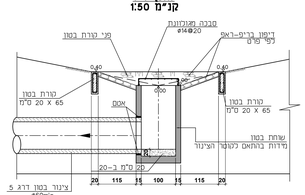

חתך 2-2
קנ"מ 1:50

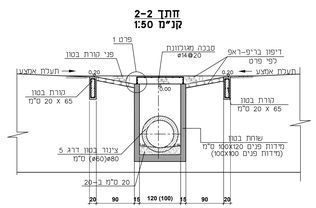

פרט רשת ראש סבלה
קנ"מ 1:20

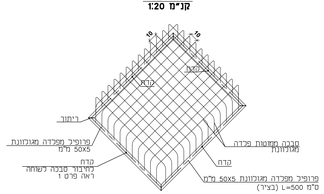

פרט 1
חיבור שבכה לשוחות בטון
קנ"מ 1:10

		עדכון	24.10.2018
		שינויים	הערה נושא

רעיון ○ לאישור ○ למכרז ● לביצוע ○

נתיבי איילון

PROJECT: כפר סבא
הועדה לתחבורה ציבורית

PLAN: פרטי ניקוז
תכנון מפורט

מידות תכניות	שונה	קנה מידה	שונה
	HJ-DR-6078-7000.DWG	שרטט	
מהדורה	תאריך	מס' התכנית	ביטוח
1	28.10.2018	HJ-DR-6078-7000-XX	אישור

חסון ירושלמי מתכנסים יועצים
הנדסה ובנין קשה בתחום שדות
תל-אביב, טרילינג 14, רמת גן 64739
טלפון 03-5275607 פקס 03-5278887
E-Mail: office@hj-eng.co.il

D:\DRAWing\Ayalon\PROJECT\AYALON\DR-6078-7000.dwg, 24/10/2018 15:09:39, AutoCAD PDF (High Quality Print).pc3,
HANDOUT.ctb